Maniglie a ponte

Alluminio con rivestimento antibatterico

MATERIALE
Alluminio, barra a sezione ovale, con rivestimento resina epossidica antibatterica, colore bianco RAL 9016.

ESECUZIONE STANDARD
Fori ciechi filettati.

ESECUZIONI SPECIALI A RICHIESTA
Lunghezze e colori diversi dalle esecuzioni standard.



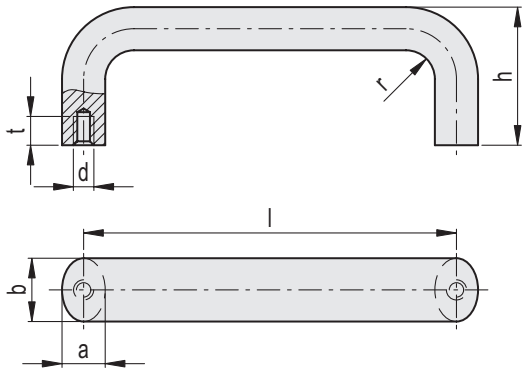

GN 565-WSA

Codice	Descrizione	b	d	$l_{\pm 0.25}$	a	h	t_{min}	r	⚖
GN.27332	GN 565-20-100-WSA	20	M6	100	13	49	10	13	94
GN.27335	GN 565-20-112-WSA	20	M6	112	13	49	10	13	93
GN.27342	GN 565-20-128-WSA	20	M6	128	13	51	10	13	109
GN.27344	GN 565-20-160-WSA	20	M6	160	13	51	10	13	128
GN.27360	GN 565-26-128-WSA	26	M8	128	17	55	12	17	182
GN.27362	GN 565-26-160-WSA	26	M8	160	17	57	12	17	217
GN.27366	GN 565-26-192-WSA	26	M8	192	17	57	12	17	250
GN.27368	GN 565-26-300-WSA	26	M8	300	17	57	12	17	347
GN.70107	GN 565-35-250-WSA	35	M10	250	25	75	15	25	629
GN.70114	GN 565-35-300-WSA	35	M10	300	25	75	15	25	722
GN.70121	GN 565-35-400-WSA	35	M10	400	25	75	15	25	907
GN.70128	GN 565-35-500-WSA	35	M10	500	25	75	15	25	1095

Proprietà dei modelli riservata ai termini di legge. Disegni e immagini non riproducibili se non citando la fonte.